BYD D9W 20.410

Chassi desenvolvido para aplicação urbana para carrocerias com até 13 metros de comprimento, modelo piso baixo, com as seguintes características:

- Motor BYD-2912TZ-XY-A integrado em cada uma das rodas do eixo traseiro, contando com um módulo de controle eletrônico de tração.
- Chassi de ônibus 100% elétrico conceito Low Entry, ou seja, não existindo degraus para o embarque e desembarque dos passageiros. Chassi tubular que não necessita alongamento para carrocerias até 13 metros. Estrutura constituída por materiais de alta resistência à torção e à flexão.
- Freios a disco com ABS/EBS e sistema regenerativo, proporcionando maior segurança e autonomia ao veículo.
- Suspensão pneumática dianteira e traseira, garante conforto aos passageiro e motorista. Sistema de rebaixamento bilateral, permite o ajoelhamento da suspensão, aumentando o conforto e a segurança para embarque e desembarque dos passageiros. Também é possível elevar a altura da carroceria para transpor obstáculos das vias públicas.
- Coluna de direção regulável, permite o ajuste de acordo com as características de cada motorista, melhorando a ergonomia.

100% elétrico

Emissão zero e silencioso

Certificado
ISO 9001/2015
ISO 14001/2015

Baixo custo de manutenção

Até 250 km de autonomia*

5 anos de garantia para o trem de força**

Credenciado no FINAME

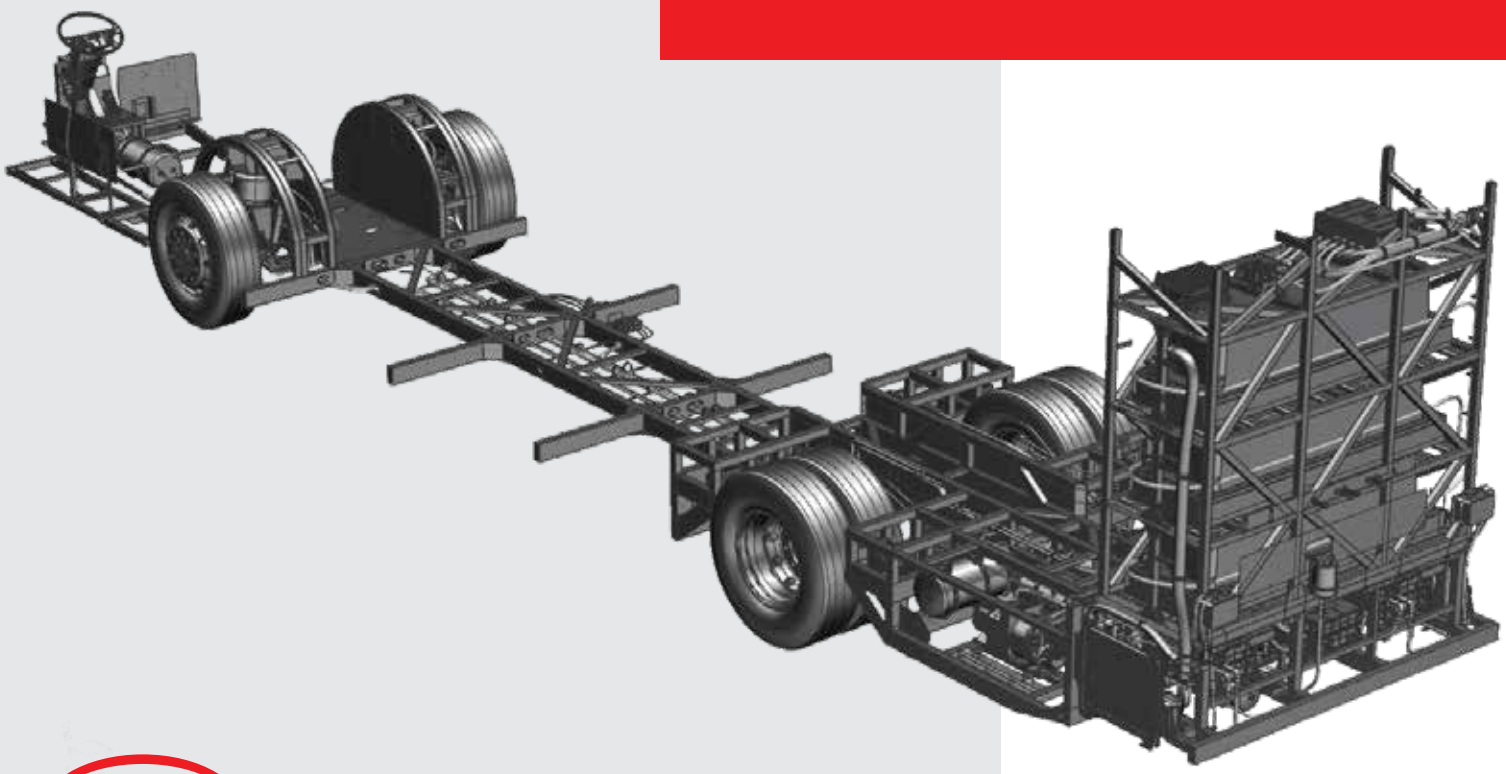

ESPECIFICAÇÕES TÉCNICAS

MOTOR	
Tipo	Motor síncrono de imãs permanentes
Modelo	BYD - 2912TZ-XY-A
Potência máxima	2 x 150 kW (2 x 201 cv)
Potência nominal	2 x 110 kW (2 x 148 cv)
Torque máximo	2 x 550 Nm (2 x 56 kgf.m)
Torque nominal	2 x 400 Nm (2 x 41 kgf.m)
Rotação máxima	10.000 rpm
Relação de transmissão	Redução 1:22

SUSPENSÃO DIANTEIRA	
Tipo	Pneumática, com 2 bolsões de ar
Amortecedores	2 unidades
Barra estabilizadora	Sim

SUSPENSÃO TRASEIRA	
Tipo	Pneumática, com 4 bolsões de ar
Amortecedores	4 unidades
Barra estabilizadora	Sim

SISTEMA ELÉTRICO DE ALTA TENSÃO	
Modelo da bateria	BYD $LiFePO_4$
Capacidade da bateria	324 kWh
Opções de carregamento	AC ou DC
Potência máxima de carregamento	AC até 80 kW (2 x 40kW) DC até 170 kW (2 x 85kW)
Tomada para carregamento	European standard
Tempo de carregamento	AC: 4 a 5 horas / DC: 2 a 4 horas
Tensão	380 V
Frequência de carregamento	60 Hz

PRINCIPAIS ITENS DE SÉRIE

Coluna de direção regulável, suspensão pneumática integral com controle eletrônico (ECAS), regulagem de altura do chassi, ajoelhamento bilateral, sistema antichamas, tacógrafo digital e rodas de alumínio.

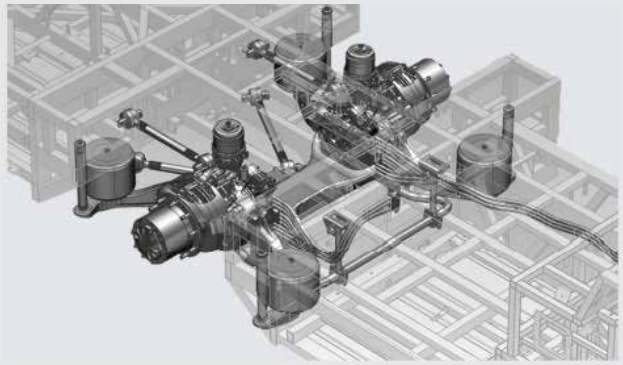

A BYD reserva-se do direito de modificar projeto, características e parâmetros técnicos dos seus produtos a qualquer momento e sem aviso prévio, uma vez que os mesmos estão sujeitos a atualizações contínuas com a missão de sempre oferecer produtos da mais alta qualidade.

*A autonomia pode variar de acordo com o tipo de uso, rotas e equipamentos elétricos adicionais.

**Motores elétricos e caixa de redução.

EIXO DIANTEIRO	
Marca	ZF

EIXO TRASEIRO	
Marca	BYD

QUADRO DO CHASSI	
Tipo	Estrutura tubular em aço de alta resistência

SISTEMA DE DIREÇÃO	
Tipo	EHPS (Electric Hydraulic Power Steering)

SISTEMA DE FREIOS DE SERVIÇO	
Tipo	Freio a disco
ABS (sistema antitravamento)	Sim
EBS (sistema de controle eltrônico de frenagem)	Sim
Freio regenerativo	Sim

SISTEMA DE FREIO ESTACIONÁRIO	
Tipo	Câmara de mola acumuladora acionada pneuma ticamente

RODAS E PNEUS	
Aros das rodas	8,25 x 22,5” em alumínio
Pneus	295/80 R22,5 (radiais, sem câmara)

PESOS ADMISSÍVEIS (PBT)	
Eixo dianteiro	7.400 kg
Eixo traseiro	12.900 kg
Total	20.300 kg

DESEMPENHO	Torque máximo (550 Nm x 2)	Torque nominal (400 Nm x 2)
Partida em rampa no PBT (Start Ability)	17%	11%
Subida em rampa no PBT (Grade Ability)	20%	14%

DIMENSÕES	
Comprimento (A)	12.265 mm
Balanço dianteiro (B)	2.590 mm
Entre eixos (C)	6.350 mm
Balanço traseiro (D)	3.330 mm
Altura estrutura (E)	3.070 mm
Largura estrutura (F)	2.320 mm
Ângulo de entrada (G)	8°
Ângulo de saída (H)	8°
Raio de giro	12.000 mm

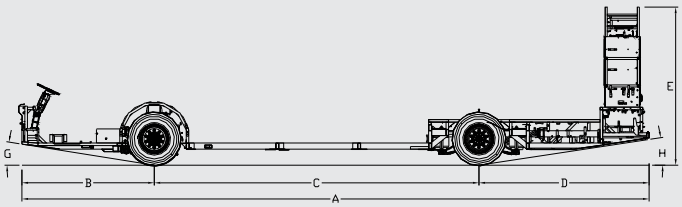

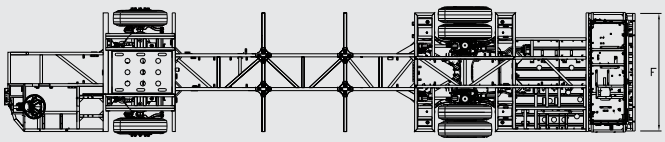

www.byd.com.br

BYD do Brasil
Avenida Antônio Buscato, 230 - Campinas / São Paulo
Brasil | CEP 13069-119

+55 19 3514.2550
vendas@byd.com